Тип	Температурни сензори
STT	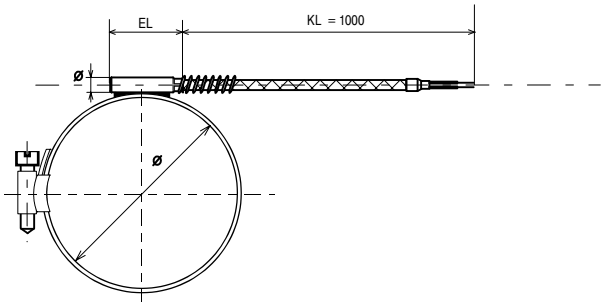 *За измерване на температури на тръбопроводи. *Удължителен проводник: PVC, силикон, екраниран тефлонов, екраниран със стъклено-влакнеста структура.
STBO	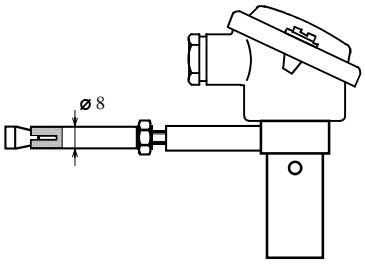 *За измерване на околна температура.
STS	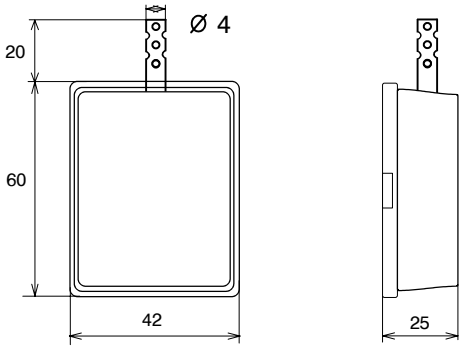 *За измерване на стайна температура.
STEM	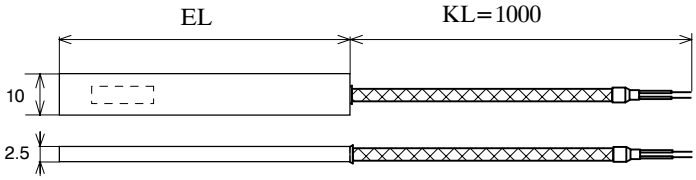 *За измерване на температурата на електромотори *Tmax=120°C

КОД	EL /mm/
EL	EL = 30, 50, 100, 150, 200

КОД	Ø /mm/
Ø	Ø = 4, 5, 6, 8

КОД	Чувствителен елемент	
P1 (5;10)	Pt 100 ;(Pt 500 ; Pt 1000)	DIN IEC 751
J (L)	Fe - CuNi DIN IEC 584	(DIN 43710)
K	NiCr - Ni DIN IEC 584	

КОД	T max (°C)
T max	T max = 100, 250

STT · 30 · 5 · P1 · 100 Пример